ZOOM Suspension Seatposts
Model BUOYANT (SP-97N) / IMPEND (SP-12N) / IMPEND (SP-91/SP-11N SP-352TK
IMPEND - CNC (SP-13) / HOVER (SP-92) / SP-

Basic features and specifications

1.Standard suspension travel 40mm featured on all models. BUOYANT is available with travel 50mm for cross-country riding.

2.The aw1-shaped coil spring A padded with ELASTOMER B is functioning effective and reliable suspension to rider's weight. All models are standard set with medium coil spring in silver and diameter 3.5mm. The coil spring is replaceable with the other two spring rates soft and stiff to cover riders weight in light and heavy range.

Spring rates list.

Coil diameter	Color	Recommended weight
3.2mm	Golden	W≦65kg
3.5mm	Silver	W=66～65kg
3.8mm	Black	W=66～100kg

3.User-friendly and effective slide play adjustment.

(1)Tool-free adjustment. This is very user-friendly design. The adjustment can be done by holding and turning the slide adjustment knob D with hand only.

(2)Easy holding and tightening. The knob D is covered with rubber D1 which frictional surface for better hand grip

(3)Stay tight. On the bottom of the threads is particularly ringed with rubber D2 which can absorb shock and keep the knob stay tight at its adjusted position without shaking to loose.

Usage

1.Saddle assembly:

(1)IMPEND/IMPEND-CNC/HOVER. The clamping bolt C must be positioned at the back of the bike. Loosen it until enough grooves clearance for the saddle rails to get in the grooves. Adjust the rail C with torque 180kgf-cm~250kgf-cm(156-217inch-lbs).

(2)BUOYANT: Position the lower side of clamp bolts E at the front of the bike. Loosen two clamp bolts until enough grooves clearance for the saddle rails to get in. Tighten the bolts each evenly in turns with torque 130kgf-cm~180kgf-cm (112~156 inch-lbs) at adjusted saddle angle and position.

(3)SP-11N,SP-91: Assemble the saddle clamp onto the top J of it and tighten the clamp bolt securely.

2.Side play adjustment for all models: Simply do the adjustment by holding and turning the black knob D. Turn it clockwise to down the tolerance in the bushings and counterclockwise to up the tolerance. As long as the slide-action is moving smoothly and without feeling the slide-play on the saddle then the adjustment is done.

3.Pelaed adjustment for all models: All models are featured with pelaed adjuster screw F on the bottom of the post. With all screw threads be covered inside the post G turn it in and along the threads H inside the wall of the post for compression adjustment on the spring.

4.Coil springs replacement. Loosen the pelaed adjuster screw F out of the post and shake the original spring A. spacer I & ELASTOMER B out of the post. Change the spring and restore all the parts in reverse way.

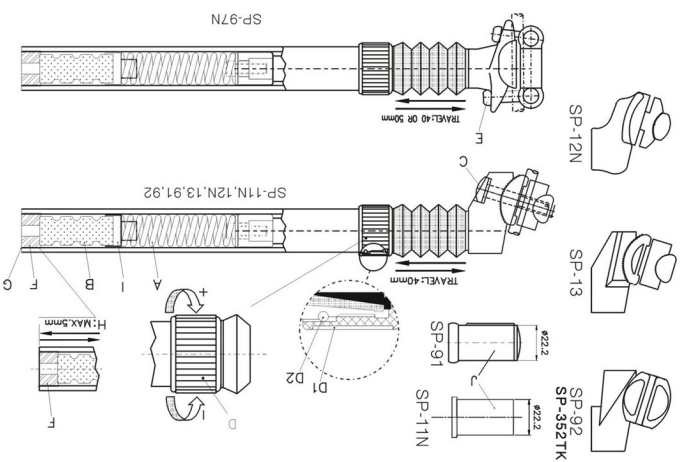

ZOOM's gefederte Sattelstuetzen
BUOYANT (SP-97N) / IMPEND (SP-12N)/IMPEND-CNC(SP-13)/HOVER(SP-92)/SP-91/SP-11N
Grundmerkmale und Spezifikationen

1.Alle unsere gefederten Sattelstuetzen haben einen Federweg von 40mm. BUOYANT ist auch in einer cross-country Version mit 50mm Federweg erhaeltlich.

2.Die Spiralfeder A, zusammen mit Elastomer B, bietet Ihnen hoechste Anspruche fuer den Federungskomfort . Alle Modelle wurden ab Werk mit der silbernen Spiralfeder (Durchmesser 3,5mm) ausgestattet. Je nach Bedarf hat man die Moeglichkeit, mit einer weicheren Spiralfeder (gold) oder einer haerteren Spiralfeder (schwarz), die Federung fuer schwerere oder leichtere Fahrer abzustimmen.

Federaten.

Spiraldurchmesser	Farbe	Empfohlenes Gewicht
3.2mm	gold	unter 65 kg
3.5mm	silber	66kg bis 85kg
3.8mm	schwarz	86kg bis 100kg

3.Auf jede Teleskopsattelstuetze wirkt ein Seitenspiel ein. Um das Seitenspiel der Sattelstuetze gut in den Griff zu bekommen, haben wir ein benutzerfreundliches System entwickelt.

(1)Werkzeugfrei: Die Einstellung wird ganz einfach mit der Hand an der Seitenspielschraube D vollzogen.

(2)Rutschfest: Die Schraube D ist mit einer Gummierung D1 versehen, um ein Abrutschen durch nasse oder oelige Haende zu vermeiden.

(3)Fixiert: Am unterem Teil des Gewindes befindet sich ein Gummiring D2, der ein Verstellen der Seitenspielschraube waehrend der Fahrt durch Erschuetterungen eliminiert.

Anwendung

1.Sattelmontage:

(1)IMPEND/IMPEND-CNC/HOVER:
Die Befestigungsschraube C muss am hinterem Teil des Fahrrads positioniert werden. Drehen Sie die Schraube so weit auf, bis sich genuegend Platz bietet, um das Sattelgestell problemlos dazwischenschieben zu koennen. Stellen Sie das Sattelgestell nach ihrer bevorzugten Sitz- und Winkelposition ein und ziehen Sie die Schraube C mit einem Drehmoment von 130kgf-cm ~ 180kgf-cm an.

(2)BUOYANT:
Der nach unten geneigte Teil der Klemmung (Schraube E) muss in Richtung Lenker positioniert werden. Loesen Sie die beiden Befestigungsschrauben, bis sich genuegend Platz bietet, um das Sattelgestell problemlos dazwischenschieben zu koennen. Ziehen Sie die Schrauben abwechselnd Stueck fuer Stueck bis zu einem Drehmoment zwischen 130 kgf-cm und 180kgf-cm an. Um die Sattelnase in einen gesenkteren Zustand zu bringen, ziehen Sie dazu die vordere Schraube E fester an als die hintere.

2.Seitenspieleinstellung fuer alle Modelle:
Die Seitenspielschraube dient zur Einstellung der entstehenden Seitenkraefte, die bei der Fahrt auf die Sattelstuetze wirken. Zum Einstellen, einfach an der schwarzen Seitenspielschraube D drehen. Drehen Sie im Uhrzeigersinn, so wird die Toleranz des Seitenspieles geringer.Drehen Sie gegen den Uhrzeigersinn, so wird die Toleranz des Seitenspieles groesser. Solange die Stuetze reibungslos ein und ausfedert, ohne das Gefuehl eines Seitenspieles zu haben, dann ist die Einstellung richtig vorgenommen worden.

3.Vorspannung fuer alle Modelle:
Die Vorspannschraube dient zur Feineinstellung der Federung (weicher/haerter). Alle Modelle verfuegen ueber eine Vorspannschraube F am Boden der Sattelstuetze. Drehen Sie die Vorspannschraube F im Uhrzeigersinn komplett in die Sattelstuetze rein, so erhalten Sie die maximale Federvorspannung. Um die minimale Federvorspannung zu erhalten, drehen Sie die Vorspannschraube gegen den Uhrzeigersinn. Achtung: Drehen Sie niemals so weit, bis das Gewinde der Vorspannschraube zum Vorschein kommt. Der untere Abschluss der Sattestuetze G muss immer, bei minimaler Vorspannung, buendig mit der Vorspannschraube F sein.

4.Federwechsel:
Schrauben Sie die Vorspannschraube F soweit gegen den Uhrzeigersinn auf, bis diese sich aus dem Gewinde H entnehmen laesst. Nehmen Sie vorsichtig die Feder A, Distanzhalter I und Elastomer B aus dem Sattelstutelzschaft raus. Wechseln Sie die Feder und bauen Sie alles im umgekehrtem Wege wieder ein.

Warranty

HL corp warrants all HL made accessories for a period of one year from the date of purchase. This warranty is expressly limited to the repair or replacement of the defective part and is the sole remedy of the warranty. This warranty applies only to the original owner and is not transferable. Proof of purchase is required.The warranty does not include normal wear and tear. Follow up maintenance or improper installation of the accessory. The warranty does not apply to damage or failure due to accident, abuse or neglect. Modification of the accessory in any manner shall void the warranty. HL corp. shall not be responsible for incidental or consequential damages. Labor charges or the individual costs incurred by the dealer are not covered in the warranty. The user assumes the risk of any personal injury or property damage including damage to The accessory or other losses, if the accessory is modified or used at any time for stunt riding or similar activities, power or motor assist of any kind or anything other than normal use. This warranty gives the consumer specific legal rights and those rights may vary from state to state. This warranty does not affect the statutory rights of the consumer.

ZOOM
HL CORP.
18 KUANG FU NORTH ROAD
HSIN CHU ENLARGED INDUSTRIAL DISTRICT
HU KO HSIANG, HSIN CHU HSIEN TAIWAN R.O.C
TEL:886-3-5983721 FAX:886-3-5981861
E-MAIL:service@ZOOMhl.com

HL CORP

SUSPENSION SEATPOST
USER MANUAL

Thanks for choosing HL SUSPENSION SEATPOST.

This is high performance, lightweight part. It will give you reliable service if it is installed and maintained properly. Please read through these instructions completely before you install your new suspension seatpost .

IF YOU ARE NOT AN EXPERIENCED BICYCLE MECHANIC, OR DO NOT HAVE CORRECT TOOLS FOR THIS JOB, PLEASE TAKE THE PARTS AND THE INSTRUCTIONS TO YOUR FAVORITE BIKE SHOP. LET THEM DO THE WORK. DO NOT MODIFY THE SEATPOST. MODIFICATION MAY RESULT IN FAILURE AND COULD CAUSE SEVERE PERSONAL INJURY. MODIFICATION OF THE SEATPOST WILL ALSO VOID THE WARRANTY.